セミボルテックス水中ポンプ

SVC

TERAL

50Hz

テラル株式会社

■用途

●ビルの汚物槽の汚物・固形物を含む汚水の排水用
●工場排水や産業施設の排水の中継槽用
●下水・屎尿処理場の原水及び排水用
●コミュニティープラント（合併処理）用
●その他、固形物を含む汚水・汚物処理用

■特長

①汚水から雑排水、汚物まで幅広い排水用途に使用できます。
②小型・軽量で据え付け・取扱いが容易です。
③電動機保護装置内蔵型で、過負荷･拘束･欠相による電動機損傷を防止します。
④軸封装置にダブルメカニカルシールを採用し電動機内への浸水を防止しています。
⑤セミボルテックスの採用で、従来の完全ボルテックスに比べ通過固形物の大きさは小さくなりましたが、性能は飛躍的にアップしました。
⑥リミットロード特性で、過大流量による過負荷の心配はありません。
⑦SVCA・SVCT は自動運転装置を内蔵していますので、水位の変化により自動運転ができます。SVCT はポンプ 2 台による自動交互並列運転をします。

■型式説明

50 SVC - 5 1.5 -S
① ② ③ ④ ⑤

①呼称径（50mm）
②機種　SVC：非自動式
　　SVCA：自動式
　　SVCT：自動交互並列運転
③周波数（50Hz）
④出力（1.5kW）
⑤着脱装置　無記：無し
　　-C：C 型着脱装置付
　　-S：SEC 型着脱装置付

※写真と実際の機器は塗装色等一部異なる場合がありますのでご了承ください。

■標準仕様

揚　　液	液質…汚水、雑排水、汚物
	液温…0~40℃･ PH 値：5~9
通過できる固形物の大きさ	径……呼称径の 60~70%以下
	長さ…呼称径の 400%以下
構　　造	セミボルテックス
材　　質	羽根車…FC200
	主軸…3.7kW 以下　SUS403 5.5kW 以上　SUS420J1
	ケーシング…FC200
電　動　機	種類…乾式水中
	電源…三相・200V
	同期回転速度…3000min-1
	保護装置…自動復帰型オートカット
ケ ー ブ ル	VCT×4 芯
メカニカルシール	ダブルメカニカルシール 材質：ポンプ側・SiC~SiC 電動機側・セラミックス~カーボン
潤　滑　油	タービン油 VG32
フランジ規格	呼称径 50…専用フランジ 呼称径 65、80…JIS 10K 薄形相当
塗　　装	アクリル化アルキド樹脂系 マンセル 7.5R4/14

■標準付属品

ケーブル ……10m
相フランジ（ボルト、ナット、パッキン付） ……1 組
地上銘板 ……1 枚

■特殊仕様

電動機	電源	三相・380V ／三相・400V ／三相・415V
潤滑油		流動パラフィン
塗装		ノンタールエポキシ樹脂塗装
ケーブル		ケーブル延長 20m ／ 30m

■特別付属品

制御盤
フリースイッチ
着脱装置※

※標準は FC 製です。全体の材質を SCS に、チェーン、基礎ボルトのみ材質を SUS に変更することも可能です。また、スライディングガイドとチェーンのみ付属することも可能です。

■選定図

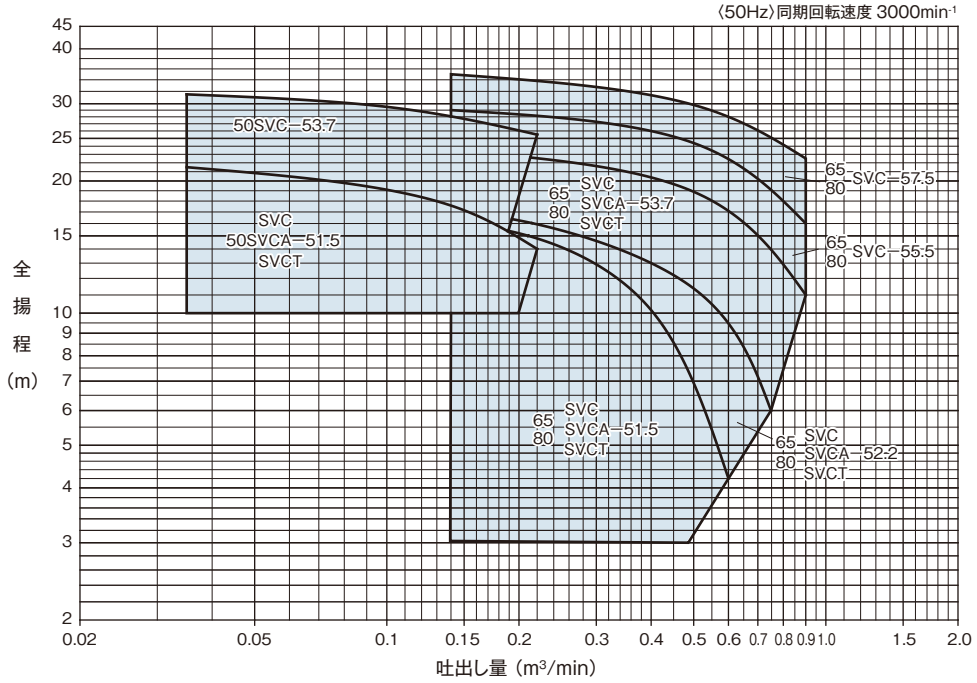

（注）吐出し量0.6m³/min以上の場合は、なるべく呼称径80での選定を願います。

■仕様表

運転方式	型式	呼称径 mm	出力 kW	仕様 吐出し量 m³/min	仕様 全揚程 m	仕様 吐出し量 m³/min	仕様 全揚程 m
非自動式	50SVC-51.5	50	1.5	0.035	21.5	0.22	14
	50SVC-53.7		3.7	0.035	31.5	0.22	25.5
	65SVC-51.5	65	1.5	0.14	16	0.6	4.2
	65SVC-52.2		2.2	0.14	17	0.75	6
	65SVC-53.7		3.7	0.14	23.5	0.9	11
	65SVC-55.5		5.5	0.14	29	0.9	16
	65SVC-57.5		7.5	0.14	35	0.9	22.5
	80SVC-51.5	80	1.5	0.14	16	0.6	4.2
	80SVC-52.2		2.2	0.14	17	0.75	6
	80SVC-53.7		3.7	0.14	23.5	0.9	11
	80SVC-55.5		5.5	0.14	29	0.9	16
	80SVC-57.5		7.5	0.14	35	0.9	22.5
自動式	50SVCA-51.5	50	1.5	0.035	21.5	0.22	14
	※ 50SVCA-53.7		3.7	0.035	31.5	0.22	25.5
	65SVCA-51.5	65	1.5	0.14	16	0.6	4.2
	※ 65SVCA-52.2		2.2	0.14	17	0.75	6
	※ 65SVCA-53.7		3.7	0.14	23.5	0.9	11
	80SVCA-51.5	80	1.5	0.14	16	0.6	4.2
	※ 80SVCA-52.2		2.2	0.14	17	0.75	6
	※ 80SVCA-53.7		3.7	0.14	23.5	0.9	11

運転方式	型式	呼称径 mm	出力 kW×2	仕様 吐出し量 m³/min	仕様 全揚程 m	仕様 吐出し量 m³/min	仕様 全揚程 m
自動交互並列運転	50SVCT-51.5	50	1.5	0.035	21.5	0.22	14
	※ 50SVCT-53.7		3.7	0.035	31.5	0.22	25.5
	65SVCT-51.5	65	1.5	0.14	16	0.6	4.2
	※ 65SVCT-52.2		2.2	0.14	17	0.75	6
	※ 65SVCT-53.7		3.7	0.14	23.5	0.9	11
	80SVCT-51.5	80	1.5	0.14	16	0.6	4.2
	※ 80SVCT-52.2		2.2	0.14	17	0.75	6
	※ 80SVCT-53.7		3.7	0.14	23.5	0.9	11

※印は特殊仕様扱いとなります。

■電動機仕様一覧表

出力 kW	種類	極数 P	相・電圧 V	定格 電流 A	定格 回転速度 min-1	起動 方式	起動 電流 A	絶縁階級	保護装置の有無	ケーブル 種類	ケーブル 芯数	ケーブル サイズ mm²	ケーブル 長さ m	ケーブル 仕上外径 mm
1.5	乾式	2	200	6.5	2820	直入起動	38	E	有	VCT	4	1.25	10	11.1
2.2	乾式	2	200	9.6	2865	直入起動	62.6	B	有	VCT	4	1.25	10	11.1
3.7	乾式	2	200	15.6	2860	直入起動	109	F	有	VCT	4	2	10	11.8
5.5	乾式	2	200	21.5	2895	直入起動	137	B	有	VCT	4	3.5	10	13.9
7.5	乾式	2	200	29	2900	直入起動	194	B	有	VCT	4	3.5	10	16.5

■外形寸法図

☆フランジ寸法：JIS10K 薄形相当

●非自動式　50SVC-51.5

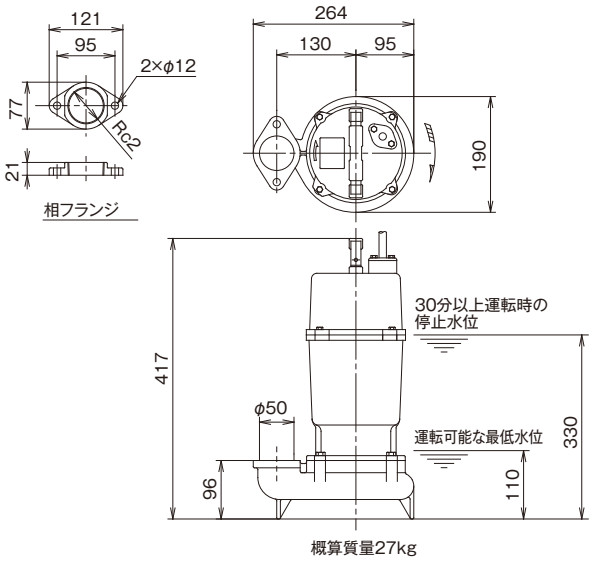

●非自動式　65SVC-51.5、80SVC-51.5

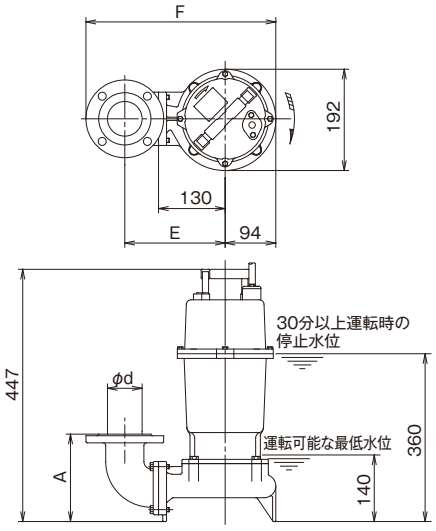

■寸法表

（単位：mm）

呼称径 d	型　式	出力 kW	A	E	F	概算質量 kg
65	65SVC-51.5	1.5	184	210	392	36.5
80	80SVC-51.5	1.5	179	245	432	37

■外形寸法図

●非自動式　50SVC-53.7･65SVC-52.2, 53.7, 55.5, 57.5･
80SVC-52.2, 53.7, 55.5, 57.5

☆フランジ寸法：JIS10K 薄形相当

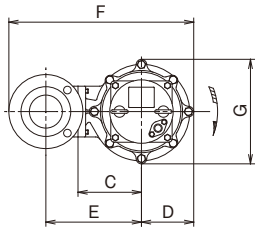

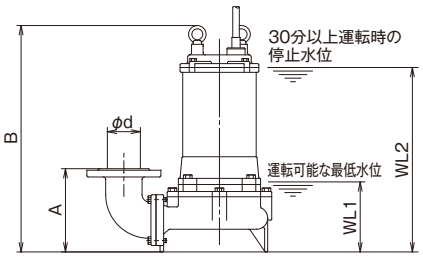

■寸法表

（単位：mm）

呼称径 d	型　式	出力 kW	ポンプ A	B	C	D	E	F	G	運転水位 WL1	WL2	概算質量 kg
50	50SVC-53.7	3.7	183	510	140	115	221	413	229	125	404	48
65	65SVC-52.2	2.2	199	527	140	120	220	428	239	175	434	50.5
	65SVC-53.7	3.7	199	547	140	120	220	428	239	175	457	59.5
	65SVC-55.5	5.5	201	626	160	132	241	461	264	190	570	87
	65SVC-57.5	7.5	201	626	160	132	241	461	264	190	570	92
80	80SVC-52.2	2.2	194	527	140	120	255	468	239	175	434	51
	80SVC-53.7	3.7	194	547	140	120	255	468	239	175	457	60
	80SVC-55.5	5.5	196	626	160	132	276	501	264	190	570	88
	80SVC-57.5	7.5	196	626	160	132	276	501	264	190	570	93

■外形寸法図

●自動式（自動交互並列運転）　50SVCA（T）-51.5

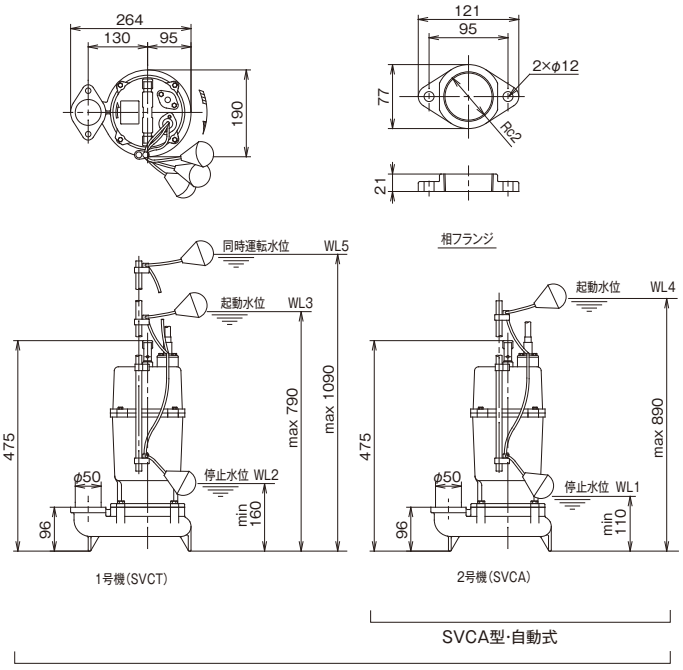

概算質量28kg（1台あたり）

SVCT 型の場合の運転水位は、WL1＜WL2＜WL3＜WL4＜WL5 となる様に設定し、各フロートの水位差を 50mm 以上取ってください。

■外形寸法図

●自動式（自動交互並列運転）　65SVCA（T）-51.5･80SVCA（T）-51.5

☆フランジ寸法：JIS10K 薄形相当

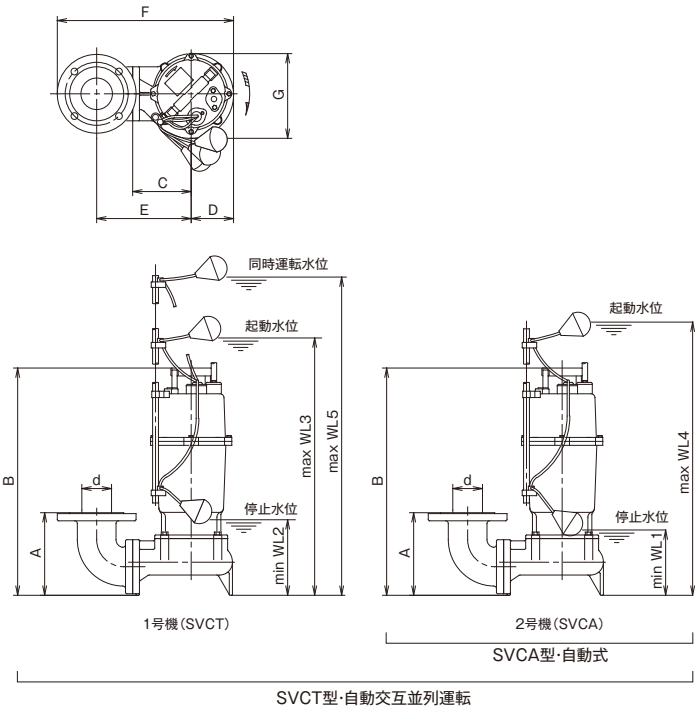

■寸法表

（単位：mm）

呼称径 d	型　式	出力 kW	ポンプ							運転水位					概算質量 kg
			A	B	C	D	E	F	G	WL1	WL2	WL3	WL4	WL5	
65	65SVCA（T）-51.5	1.5	184	505	130	94	210	392	192	140	190	820	920	1120	37.5
80	80SVCA（T）-51.5	1.5	179	505	130	94	245	432	192	140	190	820	920	1120	38

■外形寸法図

●非自動式+S型着脱装置付き　50SVC-51.5-S

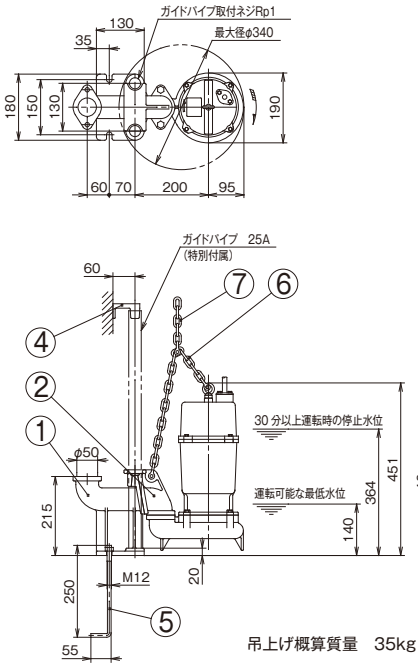

■部品表

符号	部品名	数量	材質
1	吐出管	1	FC200
2	スライディングガイド	1	FCD450
3	相フランジ	1	FC200
4	パイプサポータ	1	FCD450
5	基礎ボルト	2	SS400
6	バランスチェーン	1	SS400
7	吊りチェーン	6m	SS400

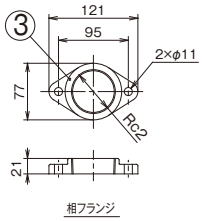

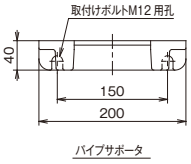

■外形寸法図

●非自動式　SVC型+C型着脱装置付き　50SVC-C·65SVC-C·80SVC-C

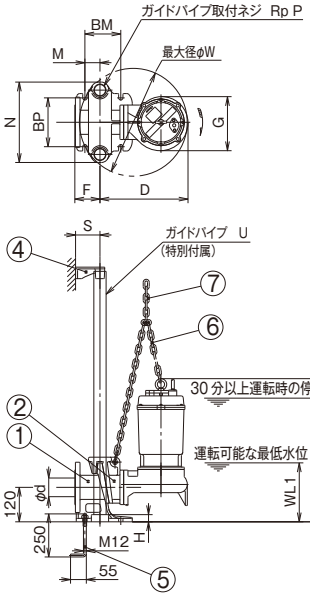

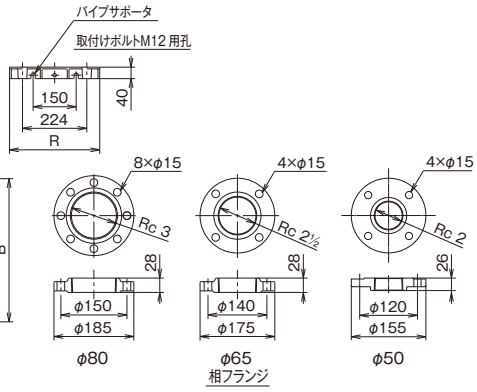

※上部吐出しのご要望につきましてはベント管を附属することで対応可能です。
ベント管は特別付属品です。

■部品表

符号	部品名	数量	材質
1	吐出管	1	FC200
2	スライディングガイド	1	FCD450
3	相フランジ	1	FC200
4	パイプサポータ	1	FCD450
5	基礎ボルト	4	SS400
6	バランスチェーン	1	SS400
7	吊りチェーン	6m	SS400

■寸法表

(単位：mm)

呼称径 d	型　式	出力 kW	ポンプ					着脱装置						パイプサポーター			運転水位		吊上質量 kg
			B	D	F	G	W	H	M	N	P	BM	BP	R	S	U	WL1	WL2	
50	50SVC-53.7-C	3.7	567	337	84	229	405	20	51	275	1	115	130	304	75	25A	185	464	53
65	65SVC-51.5-C	1.5	524	307	88	188	380	25	53	280	1¼	125	170	314	85	32A	197	437	52.5
	65SVC-52.2-C	2.2	569	343	88	239	413	25	53	280	1¼	125	170	314	85	32A	217	463	64.5
	65SVC-53.7-C	3.7	589	343	88	239	413	25	53	280	1¼	125	170	314	85	32A	217	483	70.5
	65SVC-55.5-C	5.5	666	376	88	264	444	25	53	280	1¼	125	170	314	85	32A	230	610	93
	65SVC-57.5-C	7.5	666	376	88	264	444	25	53	280	1¼	125	170	314	85	32A	230	610	98
80	80SVC-51.5-C	1.5	524	307	88	188	380	25	53	280	1¼	125	170	314	85	32A	197	437	53
	80SVC-52.2-C	2.2	569	343	88	239	413	25	53	280	1¼	125	170	314	85	32A	217	463	65
	80SVC-53.7-C	3.7	584	343	88	239	413	25	53	280	1¼	125	170	314	85	32A	217	483	71
	80SVC-55.5-C	5.5	666	376	88	264	444	25	53	280	1¼	125	170	314	85	32A	230	610	94
	80SVC-57.5-C	7.5	666	376	88	264	444	25	53	280	1¼	125	170	314	85	32A	230	610	99

■外形寸法図

●自動式（自動交互並列運転）
+S型着脱装置付き　50SVCT（A）-51.5-S

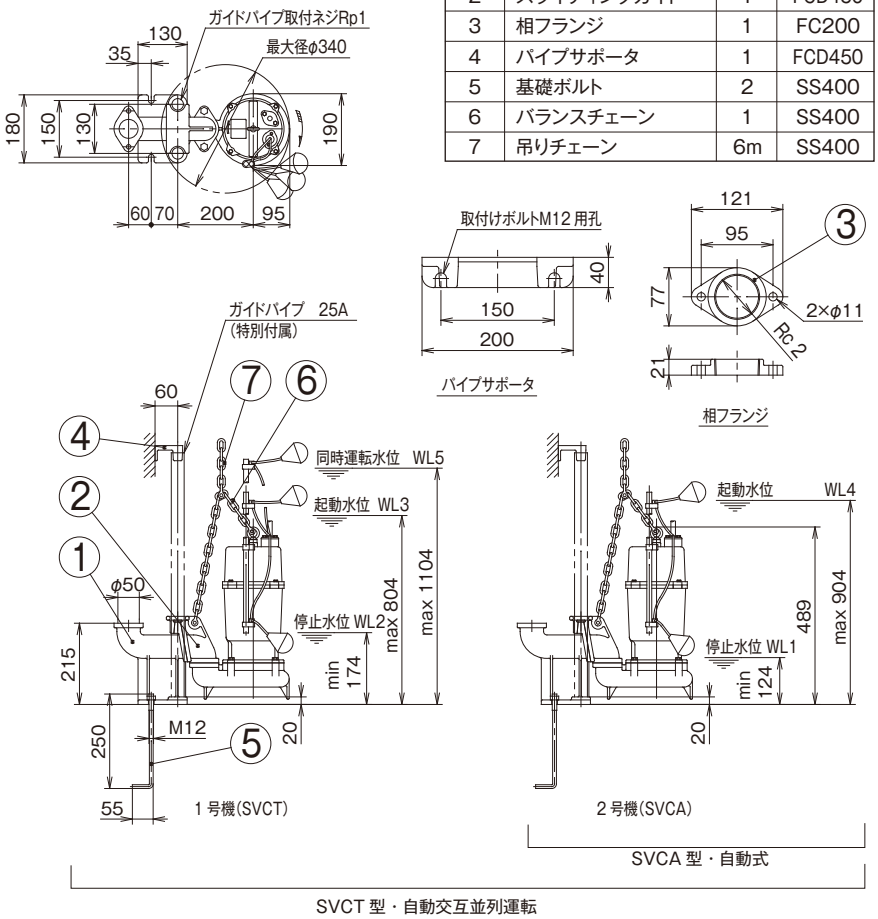

SVCT 型の場合の運転水位は、WL1<WL2<WL3<WL4<WL5 となる様に設定し、各フロートの水位差を 50mm 以上取ってください。
吊上げ質量 36kg（質量は、1 台あたりの概算質量です。）

■部品表

符号	部品名	数量	材質
1	吐出管	1	FC200
2	スライディングガイド	1	FCD450
3	相フランジ	1	FC200
4	パイプサポータ	1	FCD450
5	基礎ボルト	2	SS400
6	バランスチェーン	1	SS400
7	吊りチェーン	6m	SS400

■内部構造図例

●自動式　SVCA型

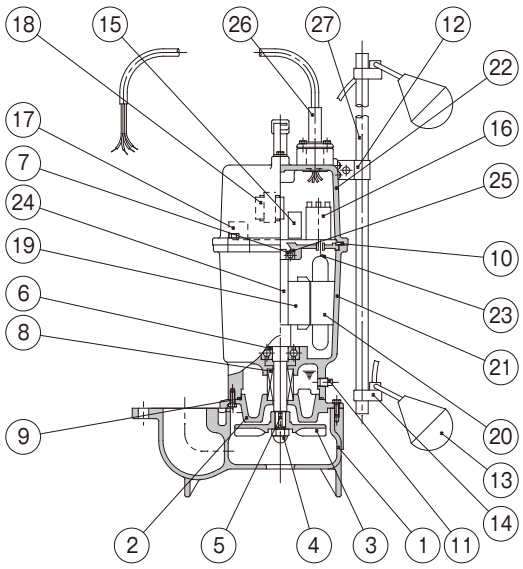

■部品表

符号	部　品　名	数量	材　質
1	ケーシング	1	FC200
2	シールカバー	1	FC200
3	羽根車	1	FC200
4	羽根車ナット	1	SUS304
5	キー	1	SUS420J1
6	ボールベアリング	1	SUJ2
7	ボールベアリング	1	SUJ2
8	メカニカルシール	1組	SiC ～ SiC セラミックス～カーボン
9	Oリング	1	NBR
10	平リング	1	NBR
11	プラグ	1	SUS304
12	支え金具	1	SUS304
13	フロートスイッチ	2	―
14	フロートホルダ	2	ABS樹脂
15	電磁接触器	1	―
16	パワーリレー	1	―
17	プロテクタ	1	―
18	トランス	1	―
19	ロータ	1	S40
20	ステータ	1	S40
21	電動機フレーム	1	FC200
22	上部ブラケット	1	FC200
23	固定子巻線	1	Cu
24	電動機軸	1	SUS403
25	波形座金	1	SK5-CSP
26	口出し線	1	VCT
27	フロート支え棒	1	PVC

TERAL

テラル株式会社

本　　社 広島県福山市御幸町森脇230 〒720-0003 TEL.084-955-1111 FAX.084-955-5777
東京支社 東京都文京区後楽2丁目3-27 テラル後楽ビル 〒112-0004
www.teral.net

東京支社				
東京産業システム課	東京都文京区後楽2丁目3-27 テラル後楽ビル	〒112-0004	TEL.03-3818-8101	FAX.03-3818-6798
東京環境システム1課			TEL.03-3818-7800	FAX.03-3818-5031
東京環境システム2課			TEL.03-3818-7766	FAX.03-3818-5031
東京環境システム3課			TEL.03-3818-7800	FAX.03-3818-5031
東京施工管理課			TEL.03-3818-7764	FAX.03-5684-0218
東京開発課			TEL.03-3818-6846	FAX.03-3818-5031
ソリューション技術1課			TEL.03-6891-7800	FAX.03-3818-5031
ソリューション技術2課			TEL.03-6891-7800	FAX.03-3818-5031
ソリューション技術3課			TEL.03-6891-7800	FAX.03-3818-5031
東北支店				
仙台営業所	仙台市宮城野区銀杏町39-25	〒983-0047	TEL.022-232-0115	FAX.022-238-9248
札幌営業所	札幌市中央区北11条西23丁目1-3	〒060-0011	TEL.011-644-2501	FAX.011-631-8998
北東北営業所	盛岡市津志田南2丁目12-27	〒020-0839	TEL.019-601-8818	FAX.019-601-8819
郡山営業所	郡山市島1丁目13-9	〒963-8034	TEL.024-922-5122	FAX.024-922-4226
北関東支店				
大宮営業所	さいたま市見沼区大和田町2-1018-2	〒337-0053	TEL.048-681-7822	FAX.048-681-7082
新潟営業所	新潟市中央区山二ツ5丁目6-21	〒950-0922	TEL.025-287-5032	FAX.025-287-3719
長岡営業所	長岡市宮関3丁目1-21	〒940-2021	TEL.0258-29-1725	FAX.0258-29-2369
水戸営業所	水戸市白梅4丁目2-16	〒310-0804	TEL.029-224-8904	FAX.029-231-4044
土浦営業所	牛久市ひたち野西四丁目22-3 オーシャンパドラー フロアC	〒300-1206	TEL.029-870-2760	FAX.029-870-2761
宇都宮営業所	宇都宮市鶴田町3333番地18	〒320-0851	TEL.028-346-3400	FAX.028-346-9432
前橋営業所	前橋市元総社町84-3	〒371-0846	TEL.027-253-0262	FAX.027-253-0278
東京支店	東京都文京区後楽2丁目3-27 テラル後楽ビル	〒112-0004	TEL.03-3818-6751	FAX.03-3818-6763
城東営業所			TEL.03-3818-7769	FAX.03-3818-6763
城西営業所			TEL.03-3818-6752	FAX.03-3818-6763
アクアシステム関東営業所			TEL.03-5684-0238	FAX.03-5684-0218
立川営業所	立川市幸町3丁目32-9	〒190-0002	TEL.042-536-2714	FAX.042-538-7080
千葉営業所	千葉市中央区今井町1493-4	〒260-0815	TEL.043-264-5252	FAX.043-226-7353
アクアシステム千葉営業所			TEL.043-264-7300	FAX.043-264-7332
横浜営業所	横浜市神奈川区新浦島町1丁目1-25(テクノウェイブ100 10F)	〒221-0031	TEL.045-450-5351	FAX.045-450-5352
北陸支店				
金沢営業所	金沢市松島2丁目18	〒920-0364	TEL.076-240-0350	FAX.076-240-0357
富山営業所	富山市田中町2丁目10-24	〒930-0985	TEL.076-433-2151	FAX.076-432-8234
福井営業所	福井市問屋町3丁目501番地(ウィング八田101号)	〒918-8231	TEL.0776-28-5361	FAX.0776-28-5362
中部支店				
名古屋営業所	名古屋市中区伊勢山1-1-19(名古屋急送ビル 6F)	〒460-0026	TEL.052-339-0871	FAX.052-339-0895
名古屋環境システム課			TEL.052-339-0875	FAX.052-339-0895
名古屋産業システム課			TEL.052-339-0891	FAX.052-339-0895
産業システム開発課			TEL.052-339-0891	FAX.052-339-0895
アクアシステム中部営業所			TEL.052-332-6510	FAX.052-332-6513
静岡営業所	静岡市駿河区豊田3丁目2-15	〒422-8027	TEL.054-285-3201	FAX.054-284-1831
沼津営業所	沼津市若葉町3-10	〒410-0059	TEL.055-923-1377	FAX.055-923-3449
浜松営業所	浜松市東区丸塚町132-1	〒435-0046	TEL.053-463-1701	FAX.053-464-1818
岐阜営業所	岐阜市六条南3丁目7-11	〒500-8358	TEL.058-271-6651	FAX.058-274-7379
大阪支店				
大阪営業所	大阪市西区靭本町1丁目11-7(信濃橋三井ビル3F)	〒550-0004	TEL.06-7711-8882	FAX.06-7711-5554
アクアシステム近畿営業所			TEL.06-7711-8883	FAX.06-7711-5553
大阪開発チーム			TEL.06-7711-8887	FAX.06-7711-5554
大阪環境システム課			TEL.06-7711-8885	FAX.06-7711-5554
大阪施工管理課			TEL.06-7711-8885	FAX.06-7711-5554
大阪産業システム課			TEL.06-7711-8884	FAX.06-7711-5554
ソリューション技術大阪G			TEL.06-7711-8886	FAX.06-7711-5554
南大阪営業所	堺市北区百舌鳥梅町3丁47-1(グレース中百舌鳥トキワ2A号室)	〒591-8032	TEL.072-253-4391	FAX.072-253-6966
滋賀営業所	守山市守山2丁目16-38-103	〒524-0022	TEL.077-583-3666	FAX.077-583-3685
京都営業所	京都市伏見区竹田中川原町359番地(TMKビル 1F)	〒612-8412	TEL.075-647-1550	FAX.075-647-1537
神戸営業所	神戸市中央区多聞通2丁目4-4(ブックローン神戸ビル 7F)	〒650-0015	TEL.078-382-1991	FAX.078-382-1993
姫路営業所	姫路市栗山町111	〒670-0954	TEL.079-281-5511	FAX.079-281-1487
中国支店				
広島営業所	広島市西区三篠町3-12-21(第2ベルビィ三篠 1F)	〒733-0003	TEL.082-537-0660	FAX.082-537-0678
福山営業所	福山市御幸町森脇337-2	〒720-0003	TEL.084-961-0222	FAX.084-961-0211
米子営業所	米子市上福原5丁目1-50	〒683-0004	TEL.0859-32-2970	FAX.0859-32-2971
岡山営業所	岡山市北区上中野2丁目24-14	〒700-0972	TEL.086-241-4221	FAX.086-241-4230
四国支店				
高松営業所	高松市東ハゼ町4-5	〒761-8054	TEL.087-867-4040	FAX.087-867-4042
松山営業所	松山市朝生田町2丁目1-33	〒790-0952	TEL.089-935-4335	FAX.089-935-4331
九州支店				
福岡第一営業所	福岡市博多区山王1丁目6-3	〒812-0015	TEL.092-474-7161	FAX.092-474-7167
福岡第二営業所			TEL.092-474-7161	FAX.092-474-7167
北九州営業所	北九州市小倉北区中井5丁目11-13	〒803-0836	TEL.093-571-5731	FAX.093-591-0192
久留米営業所	久留米市山川追分1丁目4-24	〒839-0814	TEL.0942-88-5825	FAX.0942-88-5823
大分営業所	大分市仲西町1丁目10-15	〒870-0135	TEL.097-551-1857	FAX.097-552-0589
熊本営業所	熊本市東区上南部2丁目7番12号	〒861-8010	TEL.096-380-8388	FAX.096-380-1795
アクアシステム南九州営業所			TEL.096-388-6615	FAX.096-388-6616
長崎営業所	長崎市大橋町7-5(横山ビル 1F)	〒852-8134	TEL.095-848-2221	FAX.095-848-5137
宮崎営業所	宮崎市大字芳士870	〒880-0123	TEL.0985-39-1577	FAX.0985-39-1089
鹿児島営業所	鹿児島市荒田2丁目59-11	〒890-0054	TEL.099-253-4321	FAX.099-253-4325

●駐在員　長野、徳島、高知、山口、沖縄

技術の相談窓口

テラル株式会社　テラル技術相談センター　TEL：フリーダイヤル **0120-665720**　FAX：フリーダイヤル **0120-665721**
受付時間：平日9時～12時、13時～17時（土、日、祝日並びに弊社規定の休日は除く）

安全に関するご注意

- ●ご使用前に「取扱説明書」をよくお読みのうえ、正しくお使いください。
- ●電気工事はお買い上げの販売店または専門業者にご相談ください。
  配線などの据付け工事に不備があると感電や火災の原因になることがあります。
- ●決められた製品仕様以外でのご使用はしないでください。感電・火災・故障の原因になります。

本カタログの内容についての問い合わせは、お近くの販売店、もしくは当社におたずねください。
本カタログの記載内容は、2016年6月現在のものです。なお、製品改良等のため、お断り無しに仕様を変更することがありますのでご了承ください。

Yes, We use RecyclePaper.　再生紙を使用しています。

CAT5-P-SVC-03-B